REHAU

244 496

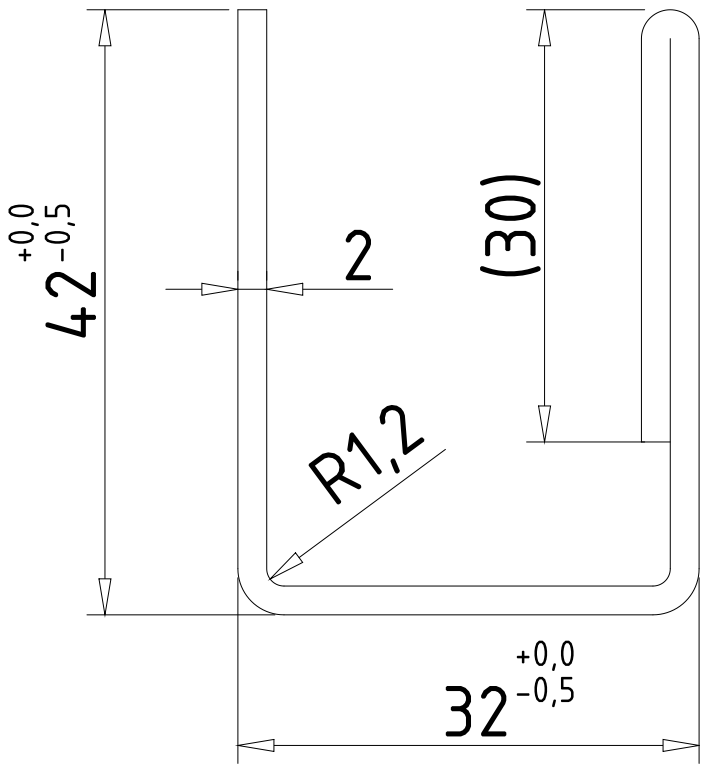

				DX51D+Z			CD PROFIL,s.r.o Ul.1.mája 2070 03101 Liptovský Mikuláš SLOVENSKO Tel: 044/5621676 Tel./Fax: 044/5514542
Poz.	Nazov–rozmer		Vykres–norma	Material	Jedn.	Mn.	
Index	Zmena	Datum	Podpis	Hlav.ries:			
				Hlav.konstr:			
				Kreslil:			
				Schvalil:			

Mierka	Nazov	Poznámka:
2:1	REHAU 244 496	
		Listov: 1 List: 1 Datum: 20.3.2007